RUND ø 220 mm Beleuchtungsrohr

Beschreibung

Beleuchtungsrohrsystem zur Aufnahme von Leuchten, Lautsprechern, Kabeln und Zubehör.

Einsatzgebiete

Bahnsteige, Verteilerebenen, Flure etc.

Ausführung

+ Gehäuse : stranggepresstes Aluminiumprofil
+ Oberfläche : chromfrei passiviert und pulverbeschichtet in RAL 9006, oder eloxiert E6/EV1
+ Montage : Abhängung

Technische Daten

+ Kabeltrassen : 3
+ Abmessungen : ø 220 mm
+ Öffnungsweite : 110 mm
+ Gewicht : ca. 18 kg/m; abhängig von Kabeln, Leuchten und weiteren Einbauteilen

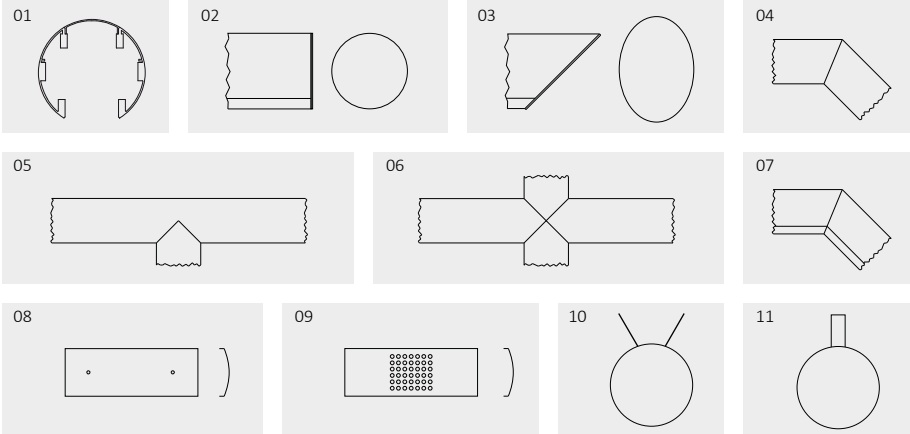

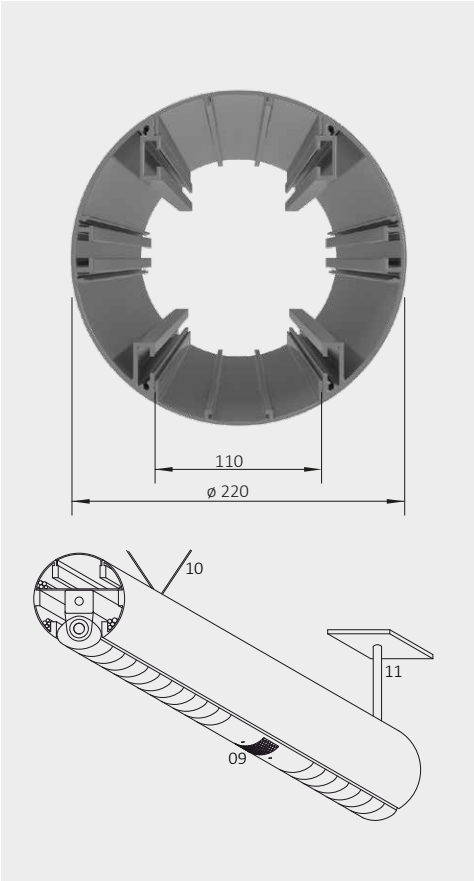

	Artikel	Bezeichnung	Winkel	Oberfläche	Maße	Einheit	Art.Nr.
01	RUND 220	Beleuchtungsrohr, Modullänge max. 6 m		RAL 9006 / Eloxal	ø 220 mm	m	1070-001
02	RUND 220	Enddeckel	90°	RAL 9006 / Eloxal	ø 220 mm	Stück	1070-002
03	RUND 220	Enddeckel schräg	nach Angabe	RAL 9006 / Eloxal		Stück	1070-003
04	RUND 220	Beleuchtungsrohr Ecke, horizontal	60°-179°	RAL 9006 / Eloxal		Stück	1070-004
05	RUND 220	Beleuchtungsrohr T-Stück	90°	RAL 9006 / Eloxal		Stück	1070-005
06	RUND 220	Beleuchtungsrohr Kreuzung	90°	RAL 9006 / Eloxal		Stück	1070-006
07	RUND 220	Beleuchtungsrohr Knick, vertikal	1°-90°	RAL 9006 / Eloxal		Stück	1070-007
08	RUND 220	Blinddeckel		RAL 9006 / Eloxal	nach Angabe	m	1070-008
09	RUND 220	Lautsprechereinbausatz mit Lautsprecherabdeckung		RAL 9006 / Eloxal	L= 500 mm	Stück	1070-009
10	RUND 220	Seilabhängung mit Montagezubehör				Stück	1070-010
11	RUND 220	Pendelabhängung mit Montagezubehör				Stück	1070-011
12	RUND 220	Profilverbinder (o. Abb.)				Stück	1070-012

Andere Längen, Oberflächen, Abhängungen und Zubehör auf Anfrage.

Technische Änderungen vorbehalten. 12/2018

LMT Leuchten + Metall Technik GmbH | Dieselstr. 5 | D-91161 Hilpoltstein | Tel +49 9174 4797-0 | Fax -15 | info @ lmtgmbh.de | www.lmtgmbh.de